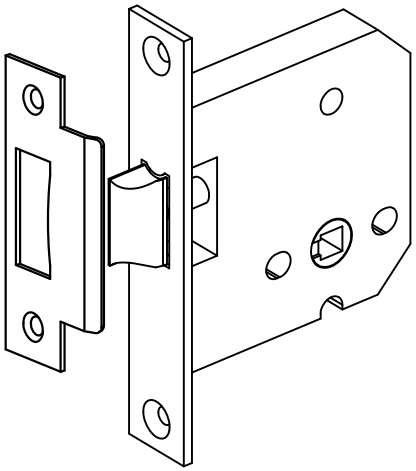

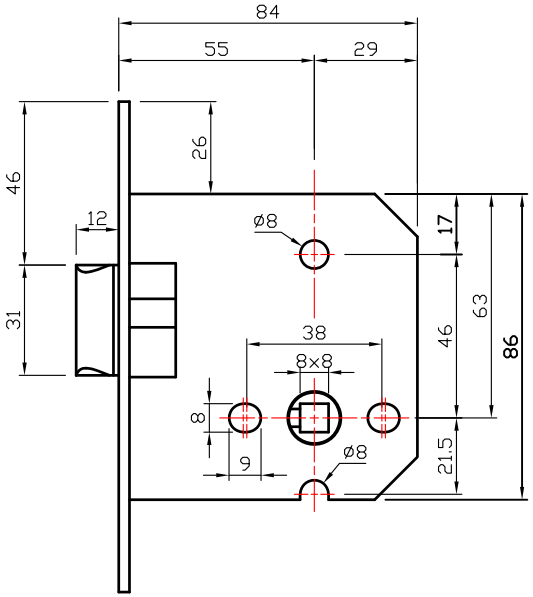

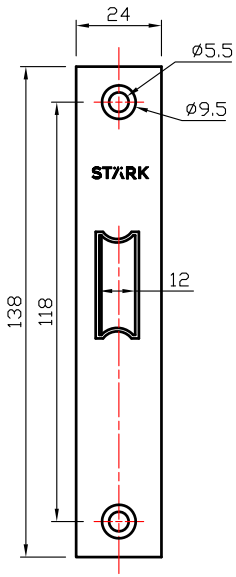

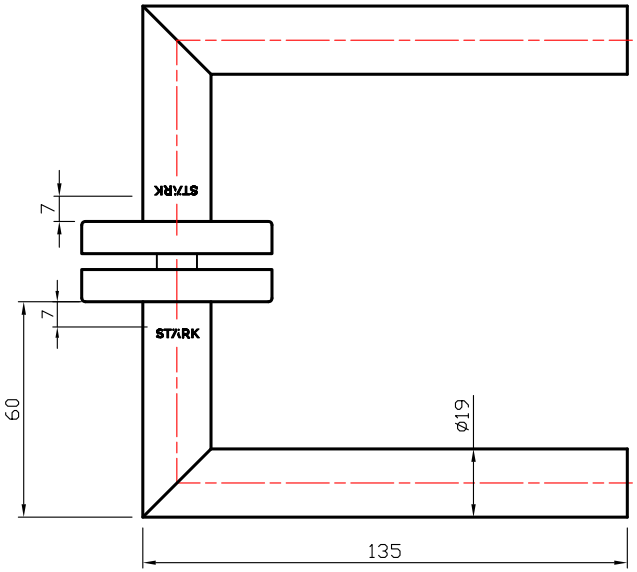

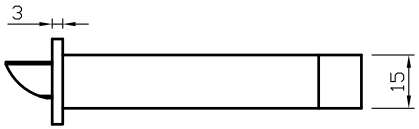

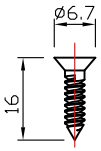

Tornillos para
madera
8#
2 pcs

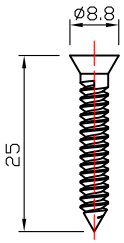

Tornillos para
madera
10#
2 pcs

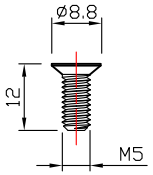

Tornillos para
metal
M5
2 pcs

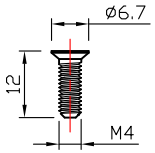

Tornillos para
metal
M4
2 pcs